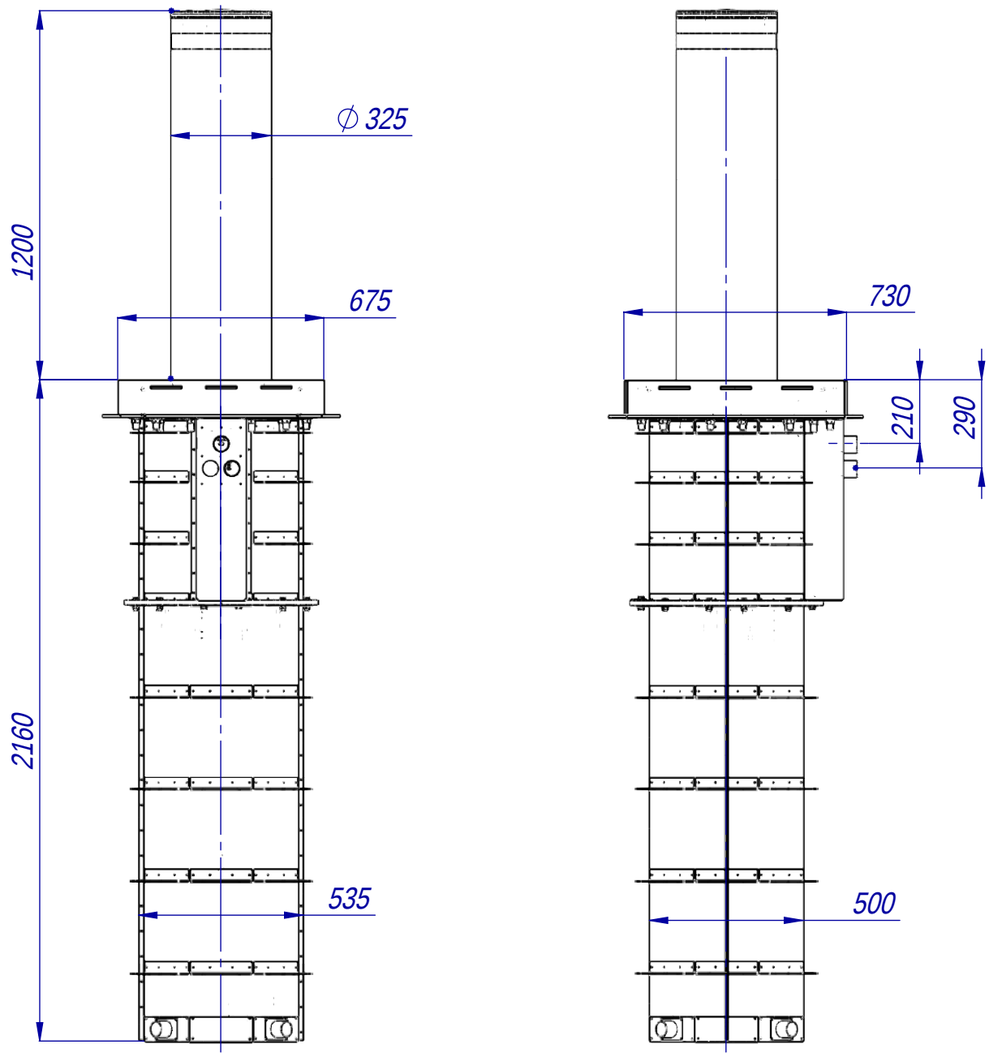

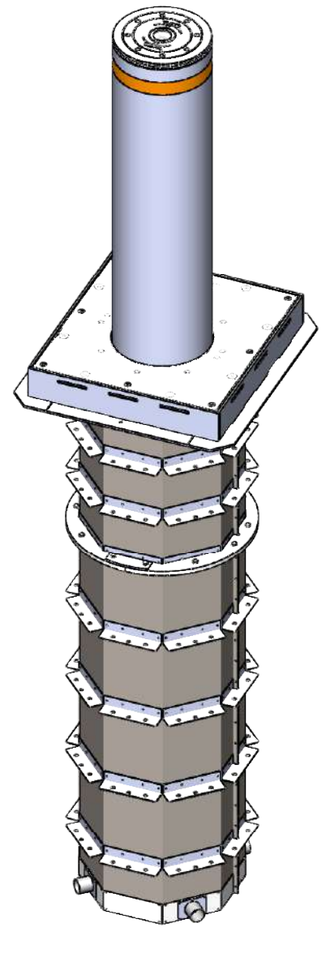

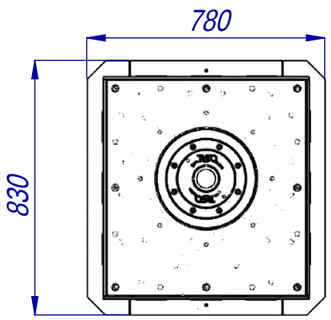

					RB 342
				29.08.2019	

TISO

-342.00.00.00 | -2 / -342.00.00.00 | -2